景观	总体
水工	环卫
道路	桥梁
设备	暖通
电气	仪表
建筑	结构
给水	排水
会签	

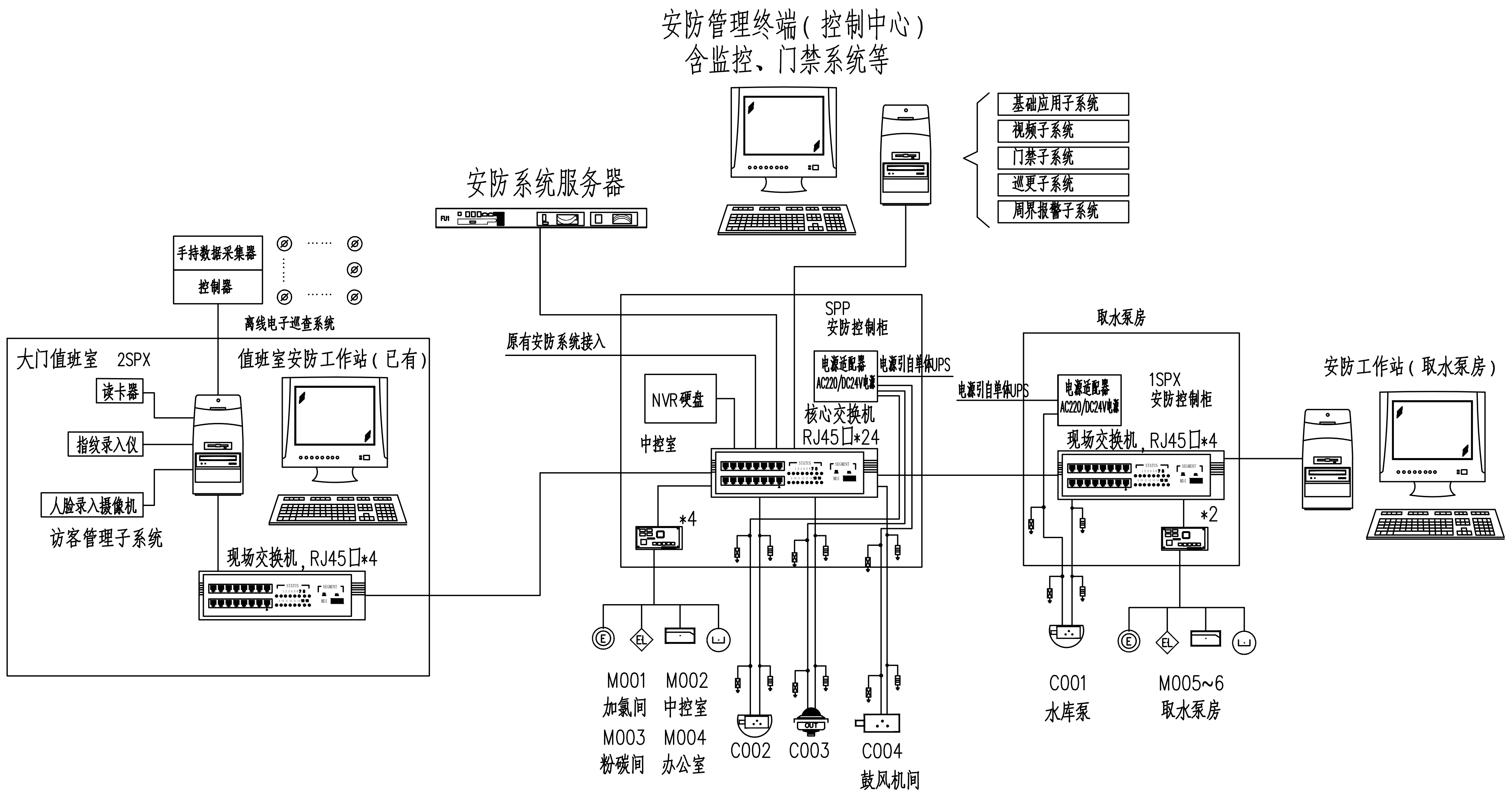
安防管理终端(控制中心)
含监控、门禁系统等
基础应用子系统
视频子系统
门禁子系统
巡更子系统
周界报警子系统
安防系统服务器
手持数据采集器
控制器
离线电子巡查系统
大门值班室 2SPX
值班室安防工作站(已有)
读卡器
指纹录入仪
人脸录入摄像机
访客管理子系统
现场交换机，RJ45口*4
原有安防系统接入
SPP
安防控制柜
电源适配器
AC220/DC24V电源
电源引自单体UPS
NVR硬盘
中控室
核心交换机
RJ45口*24
*4
M001 加氯间
M002 中控室
M003 粉碳间
M004 办公室
C002
C003
C004 鼓风机间
取水泵房
电源引自单体UPS
电源适配器
AC220/DC24V电源
1SPX
安防控制柜
现场交换机，RJ45口*4
*2
C001 水库泵
M005~6 取水泵房
安防工作站(取水泵房)

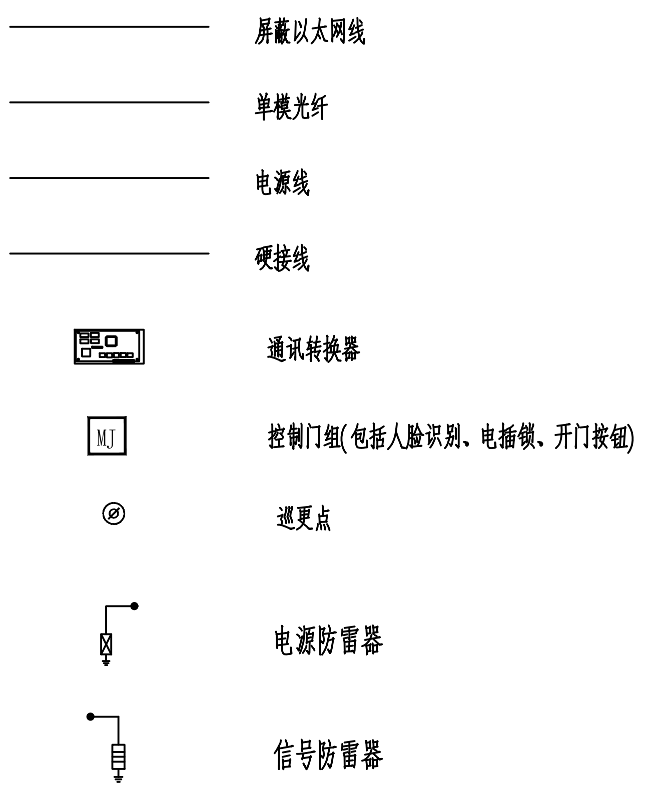
屏蔽以太网线
单模光纤
电源线
硬接线
通讯转换器
MJ
控制门组(包括人脸识别、电插锁、开门按钮)
巡更点
电源防雷器
信号防雷器

说明：凤岗一厂现有43套摄像机，本次改造工程需要将原有摄像机接入本次新增NVR统一存储，存储时间为90天。

工程施工图设计出图
专用章(1)
资质证书号:A131000017
有效期至2028年12月22日止
上海市勘察设计行业协会统一颁发

工程设计出图专用章(电子)
资质证书号：A131000017
有效期至：2028年12月22日

			校 核 CHECKED	范翔宇		阶 段 STAGE	施工图设计
审 核 AGREED	陆继诚		校 对 CHECKED	范翔宇		专 业 SPECIALITY	自控及仪表
设计负责人 CHIEF DESIGNER	王健		设 计 DESIGNED	苏涛		比 例 SCALE	/
专业负责人 SPECIALITY SPONSOR	黄凯		制 图 DRAWING			日 期 DATE	2024.08

SMEDI
上海市政工程设计研究总院(集团)有限公司
SHANGHAI MUNICIPAL ENGINEERING DESIGN INSTITUTE (GROUP) CO., LTD.

东莞市供水设施更新改造项目—水厂设备及工艺改造工程
(自控集成标段)

厂级安防系统配置图

项目编号 PROJECT NO.	2023GD233CS
子项名称 SUB ITEM	总图
图 号 DRAWING NO.	WC0131-F2
修 正 号 REV NO.	